Комплект поставки

Светильник	1 шт.
Паспорт	1 шт.
Упаковка	1 шт.

В комплект поставки входят все составляющие части и детали в необходимом количестве, обусловленном модификацией данной модели.

Требования безопасности.

Запрещается:

-монтаж, техническое обслуживание и чистка светильника подключенного к сети;

-применение для очистки светильника растворителей и других агрессивных моющих и чистящих средств.

Эксплуатация светильников должна производиться в соответствии с «Правилами технической эксплуатации электроустановок потребителей» и настоящим Руководством по эксплуатации.

Монтаж светильника и электрические подсоединения должны выполняться только квалифицированным персоналом с соответствующим допуском на проведение работ таких видов.

ВНИМАНИЕ! Изготовитель и продавец не несут ответственность за травмы или иной ущерб, возникшие в результате неправильного монтажа и эксплуатации светильника.

Инструкция по монтажу.

Светильник не разрешается монтировать на поверхности из материалов с термостойкостью ниже 90°С.

- Распаковать светильник и убедиться в отсутствии его повреждений;
- Отключить напряжение питания в сети;
- Закрепить светильник.

Для безопасного подключения к сети питания необходимо использовать клеммную колодку (в комплект поставки не входит);

- Присоединить сетевые провода к контактам клеммной колодки. (Коричневый провод – «фаза» ; Синий провод - «ноль»; Желто-зеленый провод – «заземление»).

Подключение светильника выполняется согласно ПУЭ.

Эксплуатация без заземления корпуса светильника и источника тока ЗАПРЕЩЕНА. Заземление выполняется по ГОСТ 12.1.030-81.

Гарантийные обязательства.

Изготовитель гарантирует нормальную работу светильника в течении 36 месяцев со дня продажи при условии соблюдения продавцом и потребителем условий хранения, транспортирования, эксплуатации и монтажа. В процессе эксплуатации допускается снижение яркости (спад светового потока) светильника не более 30 % за 25000 час. Данный факт не является дефектом.

В случае обнаружения дефектов светильника, до истечения гарантийного срока, следует обратиться по месту его покупки. Без штампа магазина и отметке о дате продажи светильника претензии не принимаются.

За дефекты, возникшие в результате нарушения условий эксплуатации, транспортировки и монтажа, самостоятельно произведенного ремонта и модернизации светильника, несчастных случаев и стихийных бедствий изготовитель ответственности не несет.

Срок службы светильника 10 лет.

Гарантия не распространяется на следующие случаи:

наличие механических повреждений; отсутствие настоящего руководства по эксплуатации; отсутствие или нарушение защитных наклеек и пломб; нарушение правил подключения и настоящей инструкции по монтажу; воздействие на светильник химически активных веществ; воздействие на светильник абразивных средств и материалов; проведение ремонта светильника Покупателем или третьими лицами, кроме авторизованных Производителем; нарушение условий хранения, транспортировки и эксплуатации светильника. При отсутствии штампа торгующей организации срок гарантии исчисляется со дня выпуска изделия Производителем, указанным в настоящем Руководстве по эксплуатации.

Утилизация.

Светильник не содержит токсичных материалов, а также комплектующих, приносящих вред окружающей среде.

Утилизацию светильника проводить обычным способом.

Свидетельство о приемке.

Светильник типа **DSO 10** _____соответствует требованиям и признан годным к эксплуатации.

№ _____партии. Количество _____ светильников в партии.

Штамп (клеймо) ОТК Подпись проверяющего_____(ФИО)_____

Сведения о продаже.

Дата продажи «_____»_____20_____г.

Подпись продавца _____ Штамп магазина и его адрес:_____

Данный осветительный прибор изготовлен компанией

Юридический адрес: ООО ТСЦ «ЛУЧ» 607220, Нижегородская область г. Арзамас, ул. Парковая, д. 28-2, т. +7 908 165 89 66

Фактический адрес: ООО ТСЦ «ЛУЧ» 607220, Нижегородская область г. Арзамас, ул. Победы , д.9.

т. +7 (831) 414-31-66 E-mail: info@tsc-luch.com сайт: svetilnikirossii.ru

Светильник сертифицирован на соответствие требованиям безопасности

Общество с ограниченной ответственностью ТСЦ «ЛУЧ»

сайт: svetilnikirossii.ru E-mail: info@tsc-luch.com

ПАСПОРТ

Светильник бытовой, внутреннего и наружного назначения со светодиодным источником.

Тип DSO-10

TSC LUCH GROUP OF COMPANIES

ТУ 3461-003-50702233-2016

Общество с ограниченной ответственностью ТСЦ «ЛУЧ»
сайт: svetilnikirossii.ru E-mail: info@tsc-luch.com
т. +7 (831) 414 31 66 +7 908 165 89 66,+7 906 356 16 74

Светильник бытовой, внутреннего и наружного назначения со светодиодным источником. Тип DSO-10 ТУ 3461-003-50702233-2016

Назначение

Светильник бытовой, внутреннего и наружного назначения со светодиодным источником: тип DSO 10.Предназначен для освещения административно-офисных помещений, торговых залов, общественных учреждений, холлов, коридоров, складов, автостоянок, производственных помещений, закрытых плавательных бассейнов.

Общие указания

Перед установкой и подключением к электрической сети внимательно изучите настоящее «Руководство по эксплуатации»
При покупке светильника проверьте его на отсутствие внешних повреждений, комплектность и работоспособность
Светильники одной модели имеют различные модификации, различающиеся по цвету свечения, мощности и т.п.

Светотехнические данные

Уровень освещенности создаваемой светильником на расстоянии 1 метр - согласно Таблице параметров
Класс светильника по светораспределению – П.
Температура свечения: «тепло-белый» 3000-3500К, «нейтрально-белый» 4500-5000К, «холодно-белый» 6000-6500К (указана на этикетке).

Таблица параметров

Изделие / *Параметр*	DSO10	DSO10.1	DSO10.2
Мощность,Ватт	**100**	**150**	**175**
Световой поток (Lm), не менее	**11000**	**16000**	**18000**
Уровень освещенности (Lux) на 1 метре, не менее	**3400**	**5000**	**6500**
Тип кривой силы света	**Д**	**Д**	**Д**
Коэффициент пульсаций(Кп) > не более %	**3**	**3**	**3**
Степень зашиты -IP	**40**	**40**	**40**
Вес, не более, кг	**6.5**	**6.5**	**6.5**
Габаритные размеры, мм	**Ø315Н280**	**Ø315Н280**	**Ø315Н280**

Технические данные

Напряжения питания: В 170 – 240; Частота: Гц 43-67.
Тип источника света - светодиод
Индекс цветопередачи: Ra >80.
Коэффициент мощности (PF)- не менее 0,9.

Класс защиты от поражения электрическим током: 1

- Конструкция светильников может предусматривать наличие гальванической развязки для защиты оборудования и людей от поражения электрическим током.
- Вид климатического исполнения – УХЛ 4 по ГОСТ 15150-69.

Номинальные значения климатических факторов при этом принимаются следующие:

- диапазон температур рабочей окружающей среды от -45ºС до +40°С;
- предельные значения температур составляют -50ºС и +45ºС ;
- относительная влажность воздуха при t +25°С - 100%.
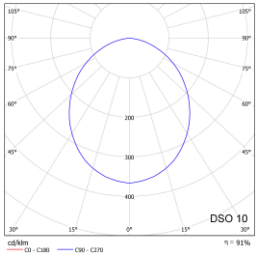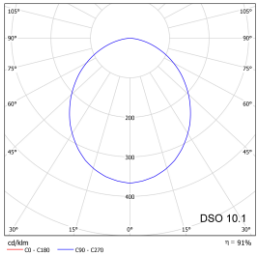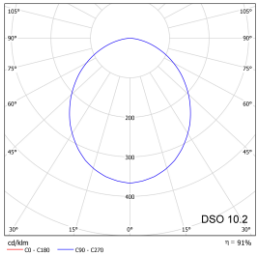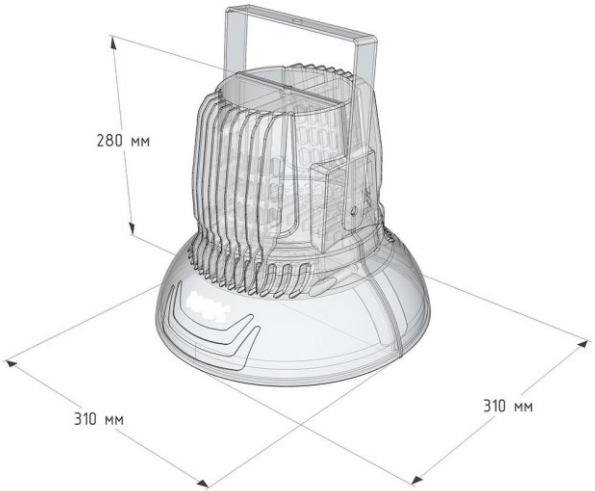
•Предприятие - изготовитель оставляет за собой право вносить изменения в конструкцию светильников, не ухудшающих, ранее заявленных, технических характеристик изделия.