Комплект поставки.

Светильник	1 шт.
Паспорт	1 шт.
Упаковка	1 шт.

В комплект поставки входят все составляющие части и детали в необходимом количестве, обусловленном модификацией данной модели.

Требования безопасности.

Эксплуатация светильников должна производиться в соответствии с «Правилами технической эксплуатации электроустановок потребителей» и настоящим Руководством по эксплуатации.

Монтаж светильника и электрические подсоединения должны выполняться только квалифицированным персоналом с соответствующим допуском на проведение электротехнических работ.

Запрещается:

-монтаж, техническое обслуживание и чистка светильника подключенного к сети;

-применение для очистки светильника растворителей и других агрессивных моющих и чистящих средств.

ВНИМАНИЕ!

Изготовитель и продавец не несут ответственность за травмы или иной ущерб, возникшие в результате неправильного монтажа и эксплуатации светильника.

Инструкция по монтажу.

Светильник не разрешается монтировать на поверхности из материалов с термостойкостью ниже 90°С.

- Распаковать светильник и убедиться в отсутствии его повреждений;
- При комплектации светильника матовым рассеивателем удалить защитную пленку;
- Отключить напряжение питания в сети;
- Закрепить светильник.

Для безопасного подключения к сети питания необходимо использовать клеммную колодку (в комплект поставки не входит);

- Присоединить сетевые провода к контактам клеммной колодки. (Коричневый провод – «фаза» ; Синий провод - «ноль»; Желто-зеленый провод – «заземление»).

Подключение светильника выполняется согласно ПУЭ.

Эксплуатация без заземления корпуса светильника и источника тока ЗАПРЕЩЕНА.

Заземление выполняется по ГОСТ 12.1.030-81.

Подключение светильника к электросетям не соответствующим ГОСТ 32144-2013 ЗАПРЕЩЕНА.

Гарантийные обязательства.

Изготовитель гарантирует нормальную работу светильника в течении 60 месяцев со дня продажи (или 14600 часов, при использовании 8 часов в сутки), при условии соблюдения продавцом и потребителем условий хранения, транспортирования, эксплуатации и монтажа. В процессе эксплуатации допускается снижение яркости (спад светового потока) светильника не более 30 % за 25000 час. Данный факт не является дефектом.

В случае обнаружения дефектов светильника, до истечения гарантийного срока, следует обратиться по месту его покупки. Без штампа магазина и отметке о дате продажи светильника претензии не принимаются.

За дефекты, возникшие в результате нарушения условий эксплуатации, транспортировки и монтажа, самостоятельно произведенного ремонта и модернизации светильника, несчастных случаев и стихийных бедствий изготовитель ответственности не несет.

Срок службы светильника 12 лет.

Гарантия не распространяется на следующие случаи:

наличие механических повреждений; отсутствие настоящего руководства по эксплуатации; отсутствие или нарушение защитных наклеек и пломб; нарушение правил подключения и настоящей инструкции по монтажу; воздействие на светильник химически активных веществ; воздействие на светильник абразивных средств и материалов; проведение ремонта светильника Покупателем или третьими лицами, кроме авторизованных Производителем; нарушение условий хранения, транспортировки и эксплуатации светильника. При отсутствии штампа торгующей организации срок гарантии исчисляется со дня выпуска изделия Производителем, указанным в настоящем Руководстве по эксплуатации.

Утилизация.

Светильник не содержит токсичных материалов, а также комплектующих, приносящих вред окружающей среде. Утилизацию светильника проводить обычным способом.

Сведения о приемке.

Светильник типа **DSO 8** - _____ соответствует требованиям и признан годным к эксплуатации.

Штамп (клеймо) ОТК Подпись проверяющего_____(ФИО)_____

Сведения о продаже.

Дата продажи «_____»_____20_____г.

Серийные номера 000000 - 000000

Подпись продавца _____ Штамп магазина и его адрес:_____

Данный осветительный прибор изготовлен компанией ООО ТСЦ «ЛУЧ»
Юридический адрес: 607220, Нижегородская область г. Арзамас, ул. Заготзерно стр. 2 лит. Т. пом. 1
Фактический адрес: 607220, Нижегородская область г. Арзамас, ул. Заготзерно стр. 2 лит. Т. пом. 1
Светильник сертифицирован на соответствие требованиям безопасности.

TSC LUCH® GROUP OF COMPANIES

Общество с ограниченной ответственностью ТСЦ «ЛУЧ»
сайт: svetilnikirossii.ru E-mail: info@tsc-luch.com

ПАСПОРТ

Светильник внутреннего назначения со светодиодным источником.

DSO 8

ТР ТС 037

№ТС RU C-RU.АЛ16.В.11348 от 30.05.2016

№RU.МСК.037.079.СМ.12121 от 25.12.2018

№РОСС RU.31675. 04ПБКО от 27.12.2018

77.24.13.П.001672.06.16 от 09.06.2016

ТУ 3461-003-50702233-2016

Общество с ограниченной ответственностью ТСЦ «ЛУЧ»

Светильник внутреннего назначения со светодиодным источником.

DSO 8

ТУ 3461-003-50702233-2016

сайт: svetilnikirossii.ru E-mail: info@tsc-luch.com
т. +7 (831) 414-31-66, +7 906 356 16 74

Назначение.

Светильник внутреннего назначения со светодиодным источником: DSO 8 предназначен для общего или комбинированного освещения помещений общественно-административных зданий, офисов, предприятий торговли.

Общие указания.

Перед установкой и подключением к электрической сети внимательно изучите настоящее «Руководство по эксплуатации».

При покупке светильника проверьте его на отсутствие внешних повреждений, комплектность и работоспособность.

Светильники одной модели имеют различные модификации, различающиеся по цвету свечения, мощности и т.п.

Светотехнические данные.

Класс светильника по светораспределению – П.

При комплектации с матовым рассеивателем, световой поток изменяется на % светопропускаемости данного рассеивателя.

Возможна комплектация матовыми рассеивателями 60,70,90% светопропускаемости.

Диаграмма кривой силы света.

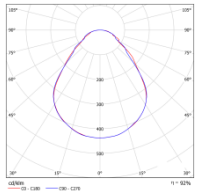

Габаритные размеры.

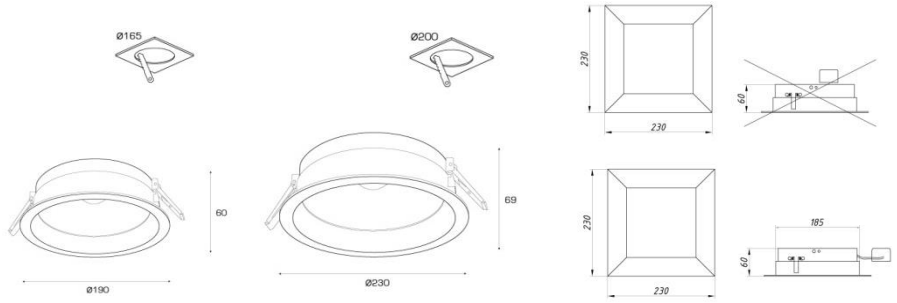

Вид климатического исполнения по ГОСТ 15150-69 - УХЛ4. В закрытом помещении с вентиляцией и отоплением.

Номинальные значения климатических факторов при этом принимаются следующие:

- диапазон температур рабочей окружающей среды от +1ºС до +35°С;
- предельные значения температур составляют +1ºС и +40ºС ;
- относительная влажность воздуха при t +25°С - 80%.

Конструкция светильников может предусматривать наличие гальванической развязки для защиты оборудования и людей от поражения электрическим током.

Технические характеристики.

Наименование изделия Параметр	**DSO 8-2**	**DSO 8-3**	**DSO 8-4**
Мощность светильника (Вт), ±10%	60	10	20
Световой поток модуля (Lm)	7900	1300	2600
Энергоэффективность светодиодов (Lm/Вт)	140	130	130
Тип светодиодов	SMD	COB	COB
Световой поток светильника (Lm)	6600	1100	2200
Энергоэффективность светильника (Lm/Вт)	110	110	110
Рабочий ток светодиодов (mA)	700	700	700
Цветовая температура	3000K/4000K/5000K	3000K/4000K/5000K	3000K/4000K/5000K
Индекс цветопередачи CRI(Ra)	>70	>80	>80
Тип КСС	Д	Д	Д
Угол рассеивания	120°	120°	120°
Тип рассеивателя	микропризма	опал	опал
Материал защитного стекла	поликарбонат	поликарбонат	поликарбонат
Материал линзы	-	-	-
Напряжение питания (В), +/-10%	176 - 264 VAC	176 - 264 VAC	176 - 264 VAC
Частота питающей сети (Гц)	50/60	50/60	50/60
Переменный/постоянный ток (AC/DC)	-	-	-
Коэффициент мощности (cosFi), не менее	0,96	0,96	0,96
Коэффициент пульсаций светового потока	<1%	<1%	<1%
Плавный пуск	-	-	-
Класс защиты от поражения эл-ким током	1	1	1
Степень защиты (IP)	30	40	40
Клапан выравнивания давления	-	-	-
Климатическое исполнение по ГОСТ 15150-69	УХЛ4	УХЛ4	УХЛ4
Материал корпуса	алюминий с полимерным покрытием	алюминий с полимерным покрытием	алюминий с полимерным покрытием
Габаритные размеры (мм)	230x230x60 (монтаж 185x185)	D190x60 (монтаж D165)	D230x69 (монтаж D200)
Вариант крепления	встраиваемый	встраиваемый	встраиваемый
Вес светильника (Кг), не более	1,5	1,5	2

Световой поток указан для температуры свечения 5000К.

Предприятие - изготовитель оставляет за собой право вносить изменения в конструкцию и комплектацию изделия технические изменения без предварительного уведомления заказчика, для повышения энергоэффективности и применения инновационных технологий.